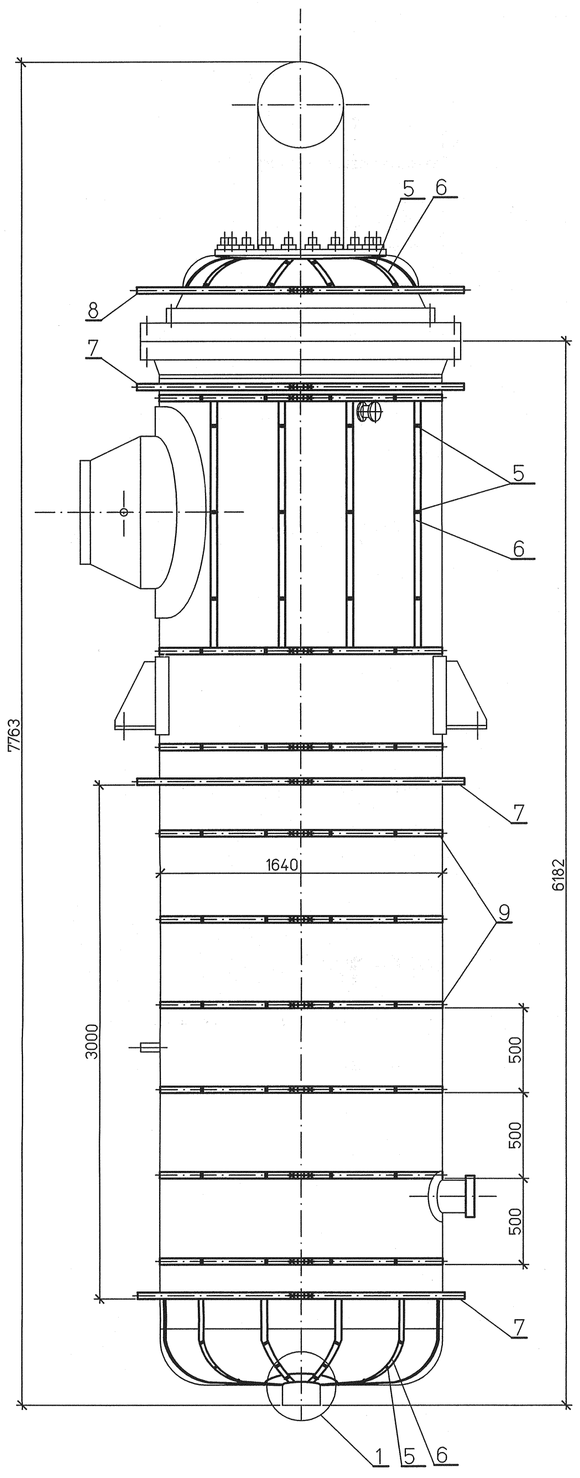

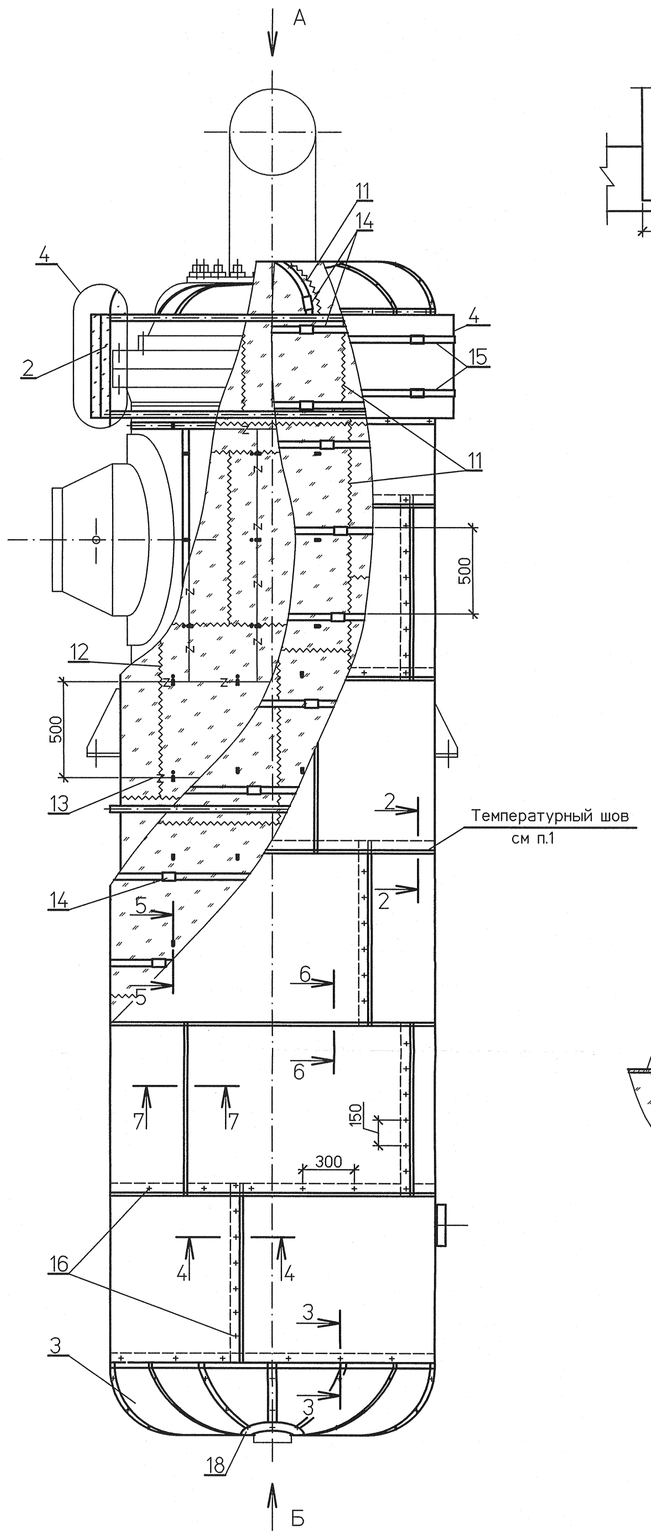

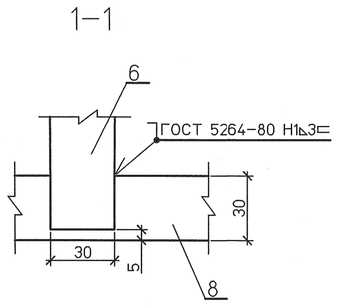

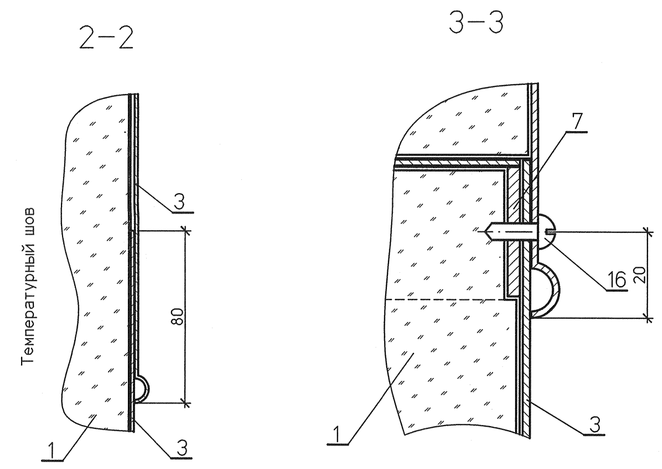

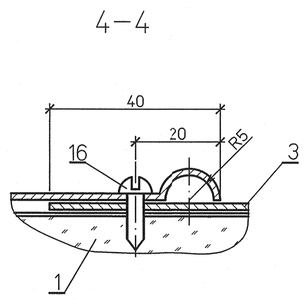

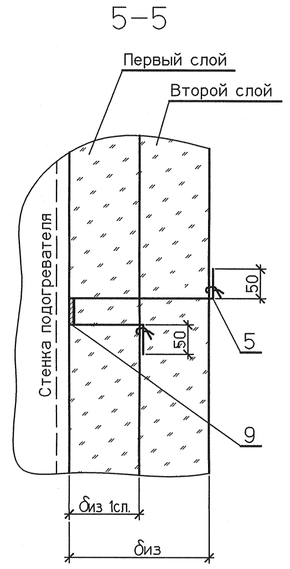

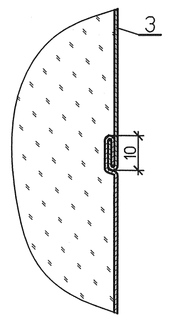

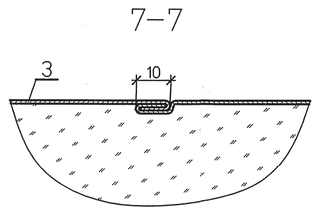

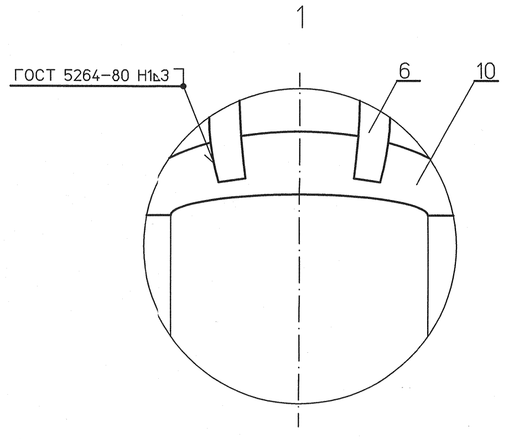

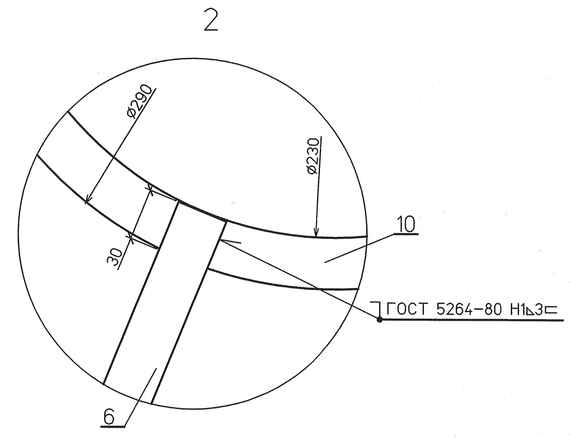

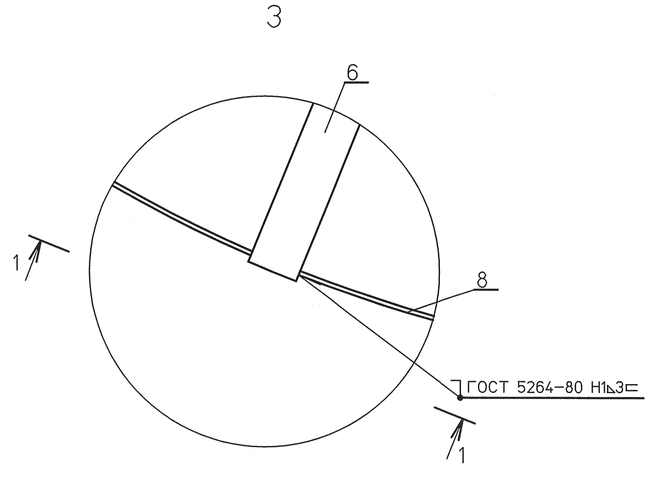

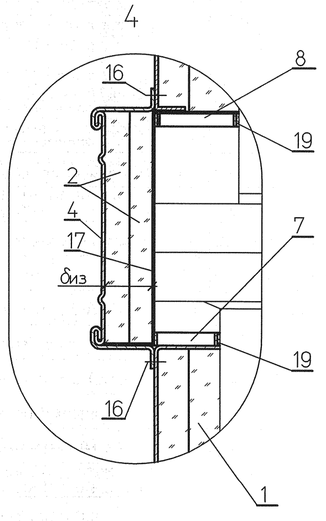

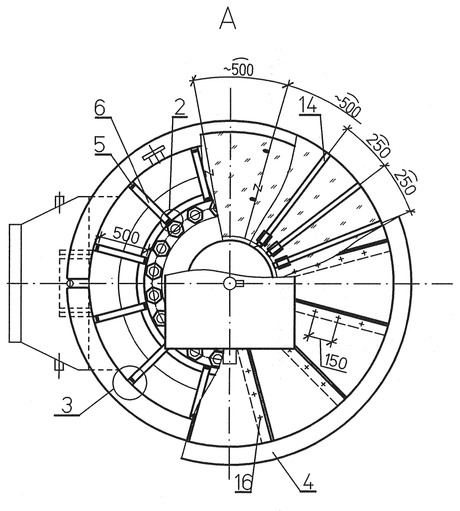

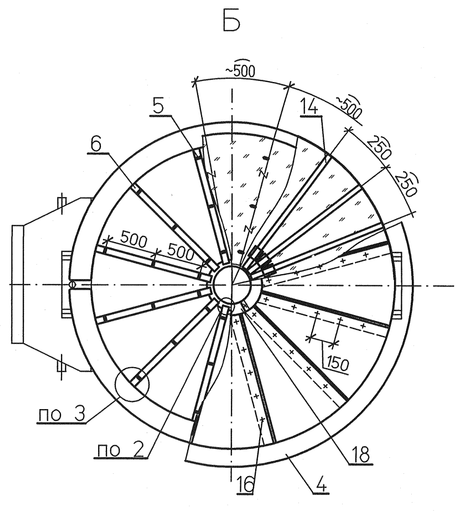

Спецификация деталей

Поз	Обозначение	Наименование	Кол.	Материал	Масса, кг ед.	Масса, кг общ.	Приме-чание
1	ТУ 5761-001-00126238-00	Маты теплоизоляционные прошивные энергетические					
		в обкладке из металлической сетки с одной стороны					
		марки МТПЭ-21-100 м³			100.0		
2	ТУ 5761-001-00126238-00	Маты теплоизоляционные прошивные энергетические					
		в обкладке из стеклоткани со всех сторон			75.0		
		марки МТПЭ-32-75 м³					
3	ГОСТ 19904-90	Покрытие из листа Б-ПН-О-1 м²		ОЦ СтЗпс ОН-МТ-1 ГОСТ 14918-80	7.85		
4	л. 14	Кожух фланцевого соединения	1	Сборный			
5	л. 17	Штырь Ш2	74	СтЗпс ГОСТ 380-2005			
6	ГОСТ 19904-90	Планка из листа Б-ПН-3,0х30 п.м.	30	20 ГОСТ 16523-97	0.707		
7	л.л. 6...8	Опорная полка (ОП3)	3	Сборный			
8	л.л. 6...8	Опорная полка (ОП4)	1	Сборный			
9	л. 10	Стяжной бандаж	9	Сборный			
10	ГОСТ 19904-90	Круг из листа Б-ПН-3,0х30 п.м.	12	20 ГОСТ 16523-97	0.707		
11	ГОСТ 8325-93	Сшивка-нить стеклянная крученая комплексная					
		БС6-28х1х2 (100) м			0.0006		
12	ГОСТ 3282-74	Сшивка из проволки ø0.8мм м	11	СтОпс ГОСТ 380-2005	0.004		
13	ГОСТ 3282-74	Кольца и стяжки из проволоки ø2.0мм м	12	СтОпс ГОСТ 380-2005	0.025		
14	л. 18	Бандаж с пряжкой	7	Сборный			
15	л.л. 19, 20	Бандаж с замком	2	Сборный			
16	ГОСТ 10621-80	Винт самонарезающий с полу-круглой головкой 4х12.04.019		20 ГОСТ 10702-78	0.0012		
17	л. 13	Скоба навесная	10	20 ГОСТ 1050-88			
18	л. 15	Накладка м²		ОЦ СтЗпс ОН-МТ-1 ГОСТ 14918-80	7.85		
19	ТУ 95.2691-98	Прокладка толщиной 10мм(5х2) шириной 50мм из картона					
		базальтового марки БВТМ-К м³			0.60		
	ГОСТ 29467-75	Наплавленный металл		Э42А		1.0	

1 Температурный шов выполнить через 3 м.
2 Навесную скобу установить через 500 мм в зависимости от расположения лап.
3 Данный чертеж рассматривать совместно с техномонтажной ведомостью л.л. 21...23.
4 Спецификация разработана на один подогреватель. По проекту выполнить тепловую изоляцию трех аппаратов.

						1350.12.38А-30UNB-1717-ТН	
Изм.	Колуч	Лист	№док.	Подп.	Дата	Объекты III очереди строительства ЗАО "СГК" (ТЭЦ)	
						Сетевая установка основных и пиковых подогревателей турбоагрегатов ст.№8,9. II Система теплоснабжения.	Стадия: Р; Лист: 5; Листов:
Н. контр.		Михеев			03.14		
Нач. сект.		Шкитилева			13.03.14	Тепловая изоляция подогревателя сетевой воды ПСВ-500-14-23. Общий вид, разрезы, узлы.	ОТКРЫТОЕ АКЦИОНЕРНОЕ ОБЩЕСТВО ИНСТИТУТ ТЕПЛОЭЛЕКТРОПРОЕКТ НИЖНИЙ НОВГОРОД
Проверил		Ледова			13.03.14		
Разработал		Чернятьева			13.03.14		

Формат А1

Инв. № подл.	Подпись и дата	Взам. инв. №
83680		